stoal

Stoal Staves

Omschrijving

De Stoal Staves bestaan uit blokvormige lineaire profielen, dwars gemonteerd op hoofddragers. De staves worden steeds met een open voeg geplaatst.
In combinatie met akoestische perforaties en isolatie is dit type plafond uiterst geschikt voor kantoortoepassingen, winkelinrichtingen,...

Specificaties

Materiaal:	Gegalvaniseerd voorgelakt staal	
Afmetingen:	Dikte	5/10 of 6/10
	Hoogtes	40
	Breedte	30-40
	Lengte	max. 4000mm
Kleur:	Voorgelakt RAL 9016, RAL 9006 & RAL 9005 Andere RAL-kleuren op aanvraag Print op aanvraag	
Optioneel	Polyester wol matten afm. 1m20x1m00 beschikbaar in diktes 20 en 40mm en in verschillende densiteiten. (akoestische waarden beschikbaar op aanvraag)	
Randafwerking	L-profielen of zwevende uitkraging	
Ophanging	Draadstang met regelveer of staalkabel	

Certifiering

Brandreactie	Volgens UNI EN 13501-1: volle of geperforeerde staves met vlies Plus Klasse 1 geperforeerde staves met standaard viledon Klasse A2S1d0 staves met akopol matten: Klasse BS1d0 Structuur : Klasse A1

TECHNISCHE FICHE 2022 - Staves

Tekeningen

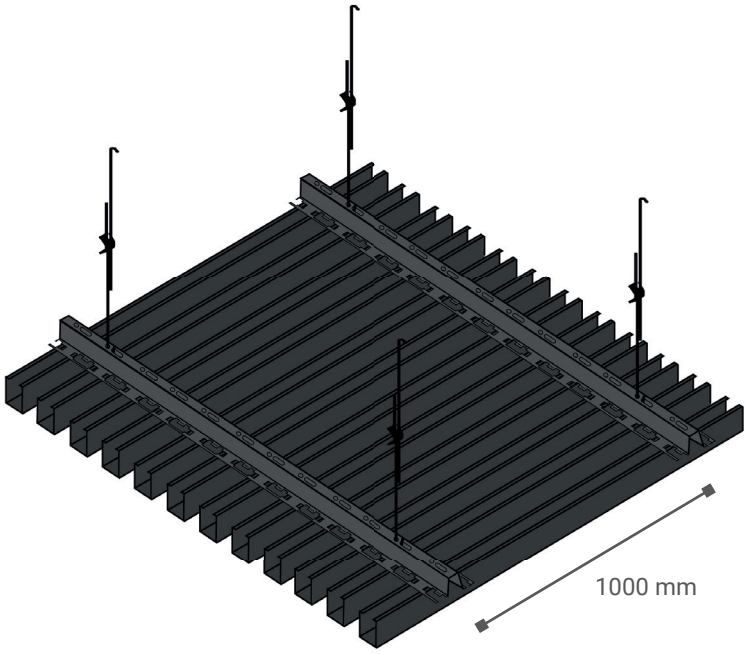

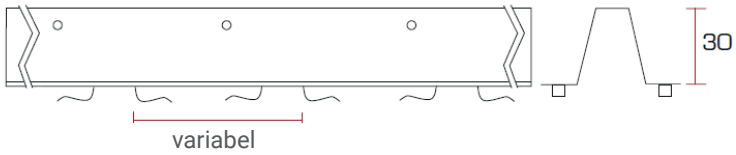

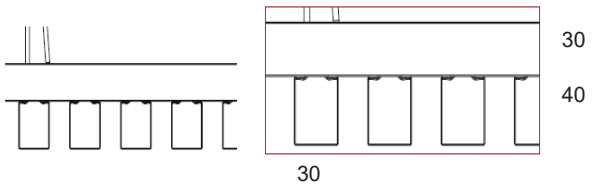

Recht op wijziging!
Nardo bvba (Stoal) tracht haar producten steeds te verbeteren en houdt zich daarom het recht wijzigingen aan te brengen aan de producten en de specificaties zonder voorafgaande mededeling (25/06/2009). Copyright © All rights reserved.

Nardo bv | Stoal | www.stoal.be | T +32 (0)51 688 246 | Mail: info@stoal.be